Tehnicki list

Kanal, tip WDK 15015

Broj artikla: 6191002

Poklopac i donji deo kanala sa podnom perforacijom. poklopljeno

PVC polivinil-hlorid

Matični podaci

Broj artikla	6191002
Tip	WDK15015RW
Oznaka 1	Zidni i plafonski kanal
Oznaka 2	sa podnom perforacijom
Proizvođač	OBO
Dimenzija	15x15x2000
Boja	čisto bela; RAL 9010
Materijal	Polivinil-hlorid
Najmanja prodajna jedinica	56
Jedinica količine	Metar
Težina	9 kg
Jedinica težine	kg/100 kom.
CO2 otisak (GWP) od kolevke do kapije	0,1789 kg CO2e / 1 Metar

Tehnicki list

Kanal, tip WDK 15015

Broj artikla: 6191002

Dimenzije

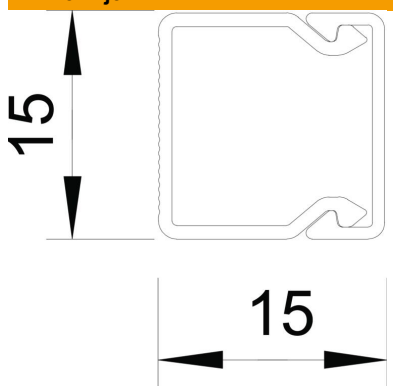

Dužina	2.000 mm
Širina	15 mm
Visina	15 mm

Tehnički podaci

Broj fiksnih pregradnih zidova	0
Broj provodnika NYM 3 x 1,5 mm² Ø 10,5 mm (bez kutije)	1
Broj dodatnih pregradnih zidova	0
Varijanta poklopca kablovskih kanala	nepričvršćeno
Vrsta pričvršćivanja	Podna perforacija
Održavanje funkcionalnosti	ne
bez halogena	ne
Klema za kablove	ne
Spojnica kanala	ne
Isporuka u koturima	ne
Korisni presek	164 mm²
Usaglašeno sa ROHS	da
Vrsta zaštite	IP30
Zaštitna folija	ne
Stepen zaštite IK-kod	IK04
Temperaturna oblast primene maks.	60 °C
Temperaturna oblast primene min.	-5 °C
Otporno na vremenske prilike	da