Tehnicki list

Poklopac za krivinu 90° DD

Broj artikla: 6231527

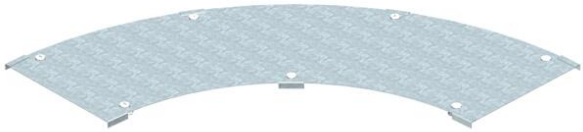

Poklopac za krivinu 90° za velike raspone sa montiranim obrtnim bravama. Usled spolja montiranih spojnica, poklopac fazonskog komada 300mm je kraći nego odgovarajući fazonski komad. Ovo mora da se uzme u obzir prilikom instalacije elemenata trase.

St	čelik
DD	hladno pocinkovano cink/aluminijum, double dip

Matični podaci

Broj artikla	6231527
Tip	WDBRL 90 20 DD
Oznaka 1	Poklopac krivine 90°
Oznaka 2	Sistem dalekovoda 110 i 160
Proizvođač	OBO
Dimenzija	B200mm
Boja	cink
Materijal	Čelik
Površina	hladno pocinkovano cink/aluminijum, double dip
Standard za površinu	DIN EN 10346
Najmanja prodajna jedinica	1
Jedinica količine	Komad
Težina	165,1 kg
Jedinica težine	kg/100 pari
CO2 otisak (GWP) od kolevke do kapije	8,5294 kg CO2e / 1 Komad

Dimenzije

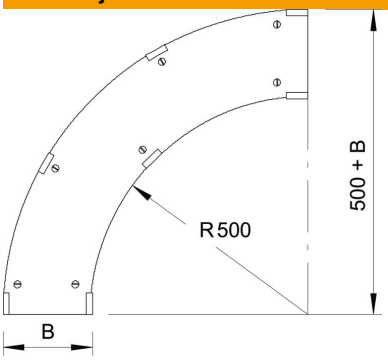

Širina	200 mm
Visina	110 mm
Debljina lima	1 mm
Dimenzija B	200 mm
Dimenzija H	15 mm

Tehnicki list

Poklopac za krivinu 90° DD

Broj artikla: 6231527

Tehnički podaci

Savijanje (ugao)	90°
Broj obrtnih brava	7 St.
Vrsta pričvršćivanja	Obrtna brava
Odgovara za mrežasti nosač kablova	ne
Podobno za lestvičasti nosač kablova	da
Odgovara za nosač kablova	da
Usaglašeno sa ROHS	da
Nerđajući čelik, nagrižen	ne
Zglobno	ne