Tehnicki list

Unutarnji kut, za parapetni kanal Rapid 80, tip 70130

Broj artikla: 6274440

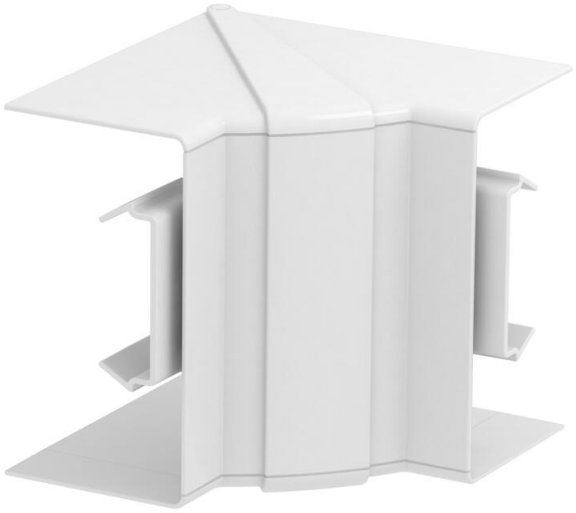

Fazonski komad poklopca unutrašnjeg ugla od PC/ABS materijala bez halogena za promenu pravca parapetnih kanala Rapid 80 sistema GK, GKH, GS i GA. Fazonski komadi su varijabilno podesivi od 85° - 95° i mogu da se koriste za simetrične i asimetrične kanale.

PC/ABS Polikarbonat/Akrilnitril-Butadien-Stirol

Matični podaci

Broj artikla	6274440
Tip	GK-IH70130RW
Oznaka 1	Unutrašnji ugao
Oznaka 2	varijabilni
Proizvođač	OBO
Dimenzija	70x130mm
Boja	čisto bela; RAL 9010
Materijal	Polikarbonat/akrilnitril-butadien-stirol
Najmanja prodajna jedinica	1
Jedinica količine	Komad
Težina	14,9 kg
Jedinica težine	kg/100 pari
CO2 otisak (GWP) od kolevke do kapije	1,1775 kg CO2e / 1 Komad

Tehnicki list

Unutarnji kut, za parapetni kanal Rapid 80, tip 70130

Broj artikla: 6274440

Dimenzije

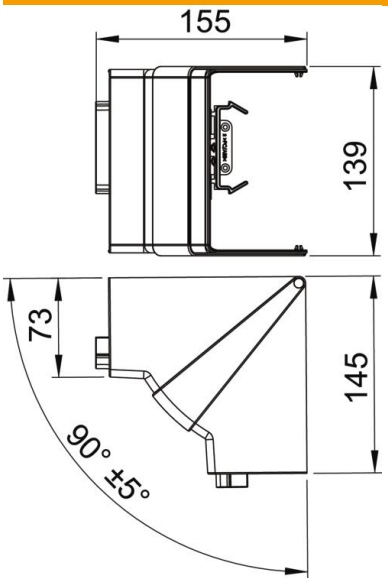

Dužina	145 mm
Širina	139 mm
Visina	155 mm

Tehnički podaci

Broj poklopaca	1
Varijanta	Fazonski komad poklopca
Oblik	simetrično
za širinu kanala	130 mm
za visinu kanala	70 mm
bez halogena	da
Klema za kablove	ne
Spojnica kanala	ne
Način montaže poklopaca	prelazno
Montažna perforacija u podu	ne
Širina poklopca	0 mm
Širina poklopca 2	0 mm
Širina poklopca 3	0 mm
Usaglašeno sa ROHS	da
Vrsta zaštite	IP30
Zaštitna folija	ne
Stepen zaštite IK-kod	IK08
Temperaturna oblast primene maks.	60 °C
Temperaturna oblast primene min.	-15 °C
Oblast ugla maks.	95 mm
Oblast ugla min.	85 mm