Tehnicki list

Vanjski kut, za parapetni kanal Rapid 80, tip 70170

Broj artikla: 6274611

Fazonski komad poklopca spoljašnjeg ugla od PC/ABS materijala bez halogena za promenu pravca parapetnih kanala Rapid 80 sistema GK, GKH, GS i GA. Fazonski komadi su varijabilno podesivi od 80° - 100° i mogu da se koriste za simetrične i asimetrične kanale.

PC/ABS Polikarbonat/Akrilnitril-Butadien-Stirol

Matični podaci

Broj artikla	6274611
Tip	GK-AH70170CW
Oznaka 1	Spoljašnji ugao
Oznaka 2	varijabilni
Proizvođač	OBO
Dimenzija	70x170mm
Boja	krem-bela; RAL 9001
Materijal	Polikarbonat/akrilnitril-butadien-stirol
Najmanja prodajna jedinica	1
Jedinica količine	Komad
Težina	20,49 kg
Jedinica težine	kg/100 pari
CO2 otisak (GWP) od kolevke do kapije	1,188 kg CO2e / 1 Komad

Tehnicki list

Vanjski kut, za parapetni kanal Rapid 80, tip 70170

Broj artikla: 6274611

Dimenzije

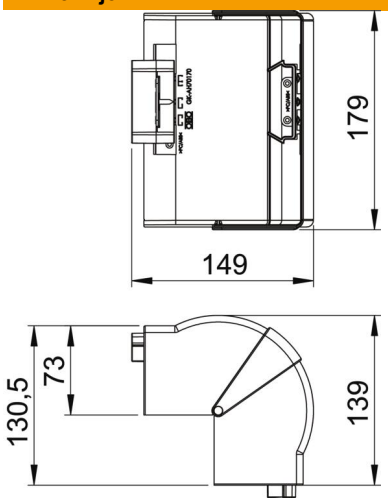

Dužina	130,5 mm
Širina	179 mm
Visina	73 mm

Tehnički podaci

Broj poklopaca	1
Varijanta	Fazonski komad poklopca
za širinu kanala	170 mm
za visinu kanala	70 mm
bez halogena	da
Klema za kablove	ne
Spojnica kanala	ne
Način montaže poklopaca	prelazno
Montažna perforacija u podu	ne
Širina poklopca	0 mm
Širina poklopca 2	0 mm
Širina poklopca 3	0 mm
Usaglašeno sa ROHS	da
Vrsta zaštite	IP30
Zaštitna folija	ne
Stepen zaštite IK-kod	IK08
Simetrično	da
Temperaturna oblast primene maks.	60 °C
Temperaturna oblast primene min.	-15 °C
Oblast ugla maks.	100 mm
Oblast ugla min.	80 mm