Tehnicki list

US 5-plafonski nosač A2

Broj artikla: 6341386

Plafonski nosač (U-profil) sa zavarenom čeonom pločom.
Za pričvršćivanje na horizontalne betonske plafone i čelične nosače. Od širine konzole 400mm ili montaže konzole na kraju plafonskog nosača, preporučuje se primena odstojnika tipa DSK 45.

A2	Oplemenjeni čelik, nerđajući
2B	svetlo, naknadno obrađeno

Matični podaci

Broj artikla	6341386
Tip	US 5 K 90 A2
Oznaka 1	US 5 plafonski nosač
Oznaka 2	sa zavarenom čeonom pločom
Proizvođač	OBO
Dimenzija	50x50x900
Boja	oplemenjeni čelik
Materijal	plemeniti čelik, nerđajući 1.4301
Površina	svetlo, naknadno obrađeno
Standard za površinu	
Najmanja prodajna jedinica	1
Jedinica količine	Komad
Težina	251 kg
Jedinica težine	kg/100 pari
CO2 otisak (GWP) od kolevke do kapije	14,1645 kg CO2e / 1 Komad

Tehnicki list

US 5-plafonski nosač A2

Broj artikla: 6341386

Dimenzije

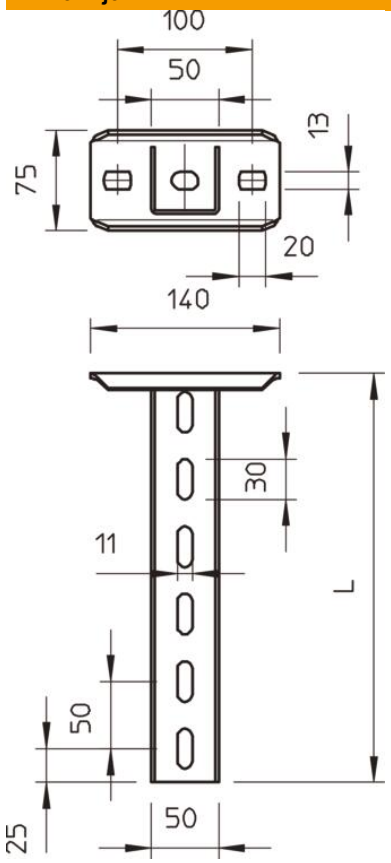

Dužina	900 mm
Širina	50 mm
Visina	50 mm

Tehnički podaci

Varijanta	U-profil
Dužina konzole 200	5,75 kN
Dužina konzole 400	3,1 kN
Dužina konzole 600	2,2 kN
Održavanje funkcionalnosti	ne
Debljina materijala	2,5 mm
maksimalno vučno opterećenje	10 kN
Usaglašeno sa ROHS	da

Tehnicki list

US 5-plafonski nosač A2

Broj artikla: 6341386

Zaťaženie

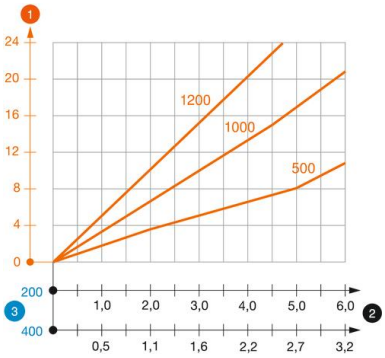

Dijagram opterećenja U-nosač tip US 5 K VA

1. Defleksija kraja plafonskog nosača pri dozvoljenom opterećenju konzole
2. Dozvoljeno opterećenje konzole u kN bez dodatnog opterećenja
3. Dužina konzole u mm

— Kriva opterećenja sa dužinama nosača u mm

Parametri opterećenja Tipl za US 5 K-plafonski nosač

jednostrano opterećenje				
	Maksimalno opterećenje [kN]			
	Širina konzole [mm]			
Tip tipla	110	210	310	410
BZ3 10x90/0-30	4,31	3,18	2,51	2,06
BZ3 12x110/0-35	5,82	4,29	3,39	2,77

Max. total load F = cable weight + cable tray + bracket + suspended support. The tabular values for double-sided loads take the available axis spacing ai = 10 cm into account. The stated values are based on uncracked concrete of compressive strength C20/25. Please comply with the installation conditions of ETA(anchors).