# Tehnicki list

## US 5-plafonski nosač FT

## Broj artikla: 6341624

Plafonski nosač (U-profil) dimenzija 50 x 50 mm sa zavarenom čeonom pločom. Za pričvršćivanje na horizontalne betonske plafone i čelične nosače. Od širine konzole 400mm ili montaže konzole na kraju plafonskog nosača, preporučuje se primena odstojnika tipa DSK 45.

St čelik

FT toplo pocinkovano potapanjem

### Matični podaci

| | |
|---|---|
| Broj artikla | 6341624 |
| Tip | US 5 K 110 FT |
| Oznaka 1 | Viseća drška |
| Oznaka 2 | sa zavarenom čeonom pločom |
| Proizvođač | OBO |
| Dimenzija | 50x50x1100 |
| Boja | cink |
| Materijal | Čelik |
| Površina | vruće pocinkano utapanjem |
| Standard za površinu | DIN EN ISO 1461 |
| Najmanja prodajna jedinica | 1 |
| Jedinica količine | Komad |
| Težina | 311 kg |
| Jedinica težine | kg/100 pari |
| CO2 otisak (GWP) od kolevke do kapije | 7,707 kg CO2e / 1 Komad |

# Tehnicki list

## US 5-plafonski nosač FT

## Broj artikla: 6341624

### Dimenzije

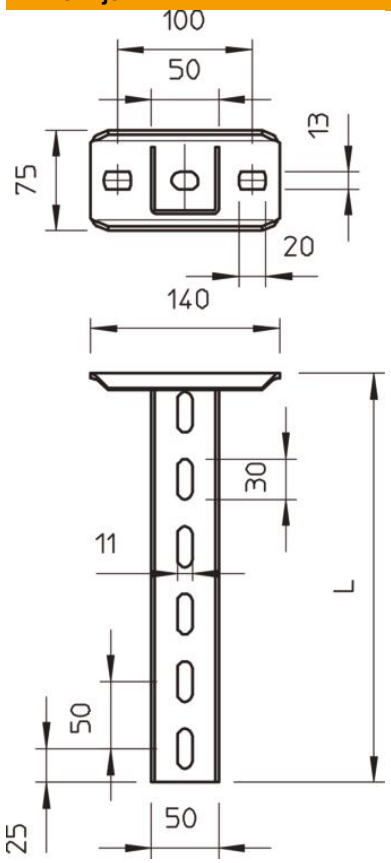


| | |
|---|---|
| Dužina | 1.100 mm |
| Širina | 50 mm |
| Visina | 50 mm |
| Dimenzija L | 1.100 mm |

### Tehnički podaci

| | |
|---|---|
| Varijanta | U-profil |
| Dužina konzole 200 | 4 kN |
| Dužina konzole 400 | 2,2 kN |
| Dužina konzole 600 | 1,7 kN |
| Održavanje funkcionalnosti | da |
| Debljina materijala | 2,5 mm |
| maksimalno vučno opterećenje | 10 kN |
| Sa nazubljenjem | ne |
| Usaglašeno sa ROHS | da |

# Tehnicki list

## US 5-plafonski nosač FT

## Broj artikla: 6341624

### Zaťaženie

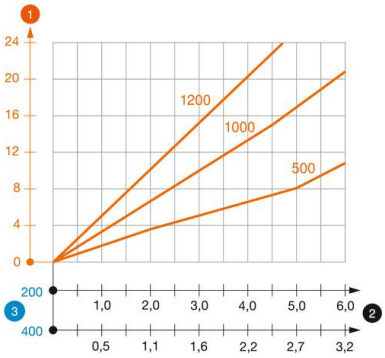


**Dijagram opterećenja U-nosač tip US 5 K**

1. Defleksija kraja plafonskog nosača pri dozvoljenom opterećenju konzole
2. Dozvoljeno opterećenje konzole u kN bez dodatnog opterećenja
3. Dužina konzole u mm

— Kriva opterećenja sa dužinama nosača u mm

### Parametri opterećenja Tipl za US 5 K-plafonski nosač

| jednostrano opterećenje | | | | |
|---|---|---|---|---|
| | Maksimalno opterećenje [kN] | | | |
| | Širina konzole [mm] | | | |
| Tip tipla | 110 | 210 | 310 | 410 |
| BZ3 10x90/0-30 | 4,31 | 3,18 | 2,51 | 2,06 |
| BZ3 12x110/0-35 | 5,82 | 4,29 | 3,39 | 2,77 |

Max. total load F = cable weight + cable tray + bracket + suspended support. The tabular values for double-sided loads take the available axis spacing ai = 10 cm into account. The stated values are based on uncracked concrete of compressive strength C20/25. Please comply with the installation conditions of ETA(anchors).