Tehnicki list

TP-zidni i plafonski lučni nosač FS

Broj artikla: 6363806

TP-zidna i konzola nosača za univerzalno pričvršćivanje na licu mesta.
Važno! Ako se lučni nosač pričvršćuje direktno na zid ili plafon, zbog stabilnosti bi uvek trebalo upotrebiti odstojnik tipa DS 4.

TP 35 60

St čelik

FS pocinkovani lim

Matični podaci

Broj artikla	6363806
Tip	TPD 145 FS
Oznaka 1	TPDG nosač
Oznaka 2	Profil TP
Proizvođač	OBO
Dimenzija	B145mm
Boja	cink
Materijal	Čelik
Površina	hladno pocinkovano
Standard za površinu	DIN EN 10346
Najmanja prodajna jedinica	1
Jedinica količine	Komad
Težina	48 kg
Jedinica težine	kg/100 pari
CO2 otisak (GWP) od kolevke do kapije	1,2184 kg CO2e / 1 Komad

Tehnicki list

TP-zidni i plafonski lučni nosač FS

Broj artikla: 6363806

Dimenzije

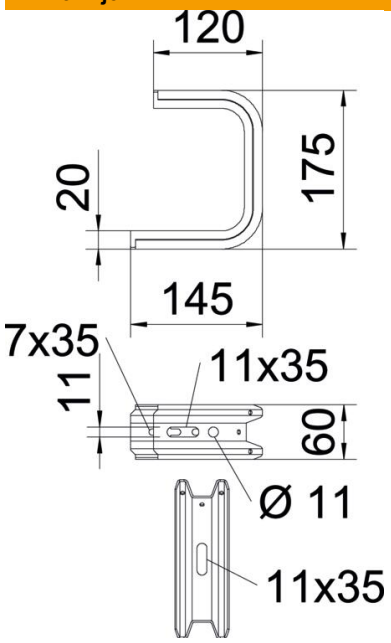

Dužina	145 mm
Širina	145 mm
Visina	60 mm
Dimenzija B	145 mm
Dimenzija H	175 mm

Tehnički podaci

Varijanta	Plafonski nosač (C-nosač)
F u kN plafon	1,3 kN
F u kN zid	1,4 kN
Održavanje funkcionalnosti	ne
za širinu maks.	100 mm
za širinu min.	100
Odgovara za mrežasti nosač kablova	da
Podobno za lestvičasti nosač kablova	da
Odgovara za nosač kablova	da
Odgovara za širinu kanala/ lestvičastih nosača	100 mm
Usaglašeno sa ROHS	da
Podesivo	ne

Tehnicki list

TP-zidni i plafonski lučni nosač FS

Broj artikla: 6363806

Zaťaženie

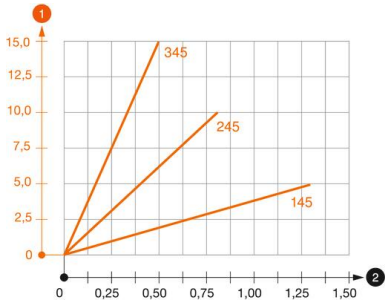

Dijagram opterećenja Plafonski lučni nosač TPD

1. Defleksija vrha konzole pri dozvoljenom opterećenju konzole
2. Dozvoljeno opterećenje konzole u kN bez dodatnog opterećenja

— Kriva opterećenja sa dužinama konzole u mm

Parametri opterećenja tipla za TP-konzolu

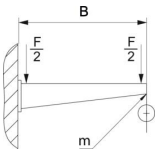

Zidno pričvršćenje					
	Maksimalno opterećenje [kN]				
	Dužina konzole [mm]				
Tip tipla	145	245	345	445	545
BZ-U 8-30-41/95	1	0,7	0,5	0,4	0,3
BZ-U 10-30-50/110	1,5	0,9	0,55	0,45	0,35

Maks. opterećenje F ukupno = težina kabla + nosač kablova + plafonski lučni nosač. Navedena nosivost povećava se višestruko pri primeni nosača kablova na neispucalom betonu. Navedene vrednosti baziraju se na betonu klase čvrstoće C20/25.