# Tehnicki list

## TP-zidni i plafonski lučni nosač FS

## Broj artikla: 6365906

TP-zidna i konzola nosača sa steznim vezicama za pričvršćivanje mrežastih nosača kablova bez upotrebe vijaka.
Ako se lučni nosač pričvršćuje direktno na zid ili plafon, zbog stabilnosti bi uvek trebalo upotrebiti odstojnik tipa DS 4.
Maksimalna bočna visina nosača kablova iznosi 60 mm.

Maksimalna bočna visina nosača kablova iznosi 60 mm.

| | |
|---|---|
| St | čelik |
| FS | pocinkovani lim |

### Matični podaci

| | |
|---|---|
| Broj artikla | 6365906 |
| Tip | TPDG 145 FS |
| Oznaka 1 | TPDG nosač |
| Oznaka 2 | za mrežasti nosač kablova |
| Proizvođač | OBO |
| Dimenzija | B145mm |
| Boja | cink |
| Materijal | Čelik |
| Površina | hladno pocinkovano |
| Standard za površinu | DIN EN 10346 |
| Najmanja prodajna jedinica | 6 |
| Jedinica količine | Komad |
| Težina | 52 kg |
| Jedinica težine | kg/100 pari |
| CO2 otisak (GWP) od kolevke do kapije | 1,2196 kg CO2e / 1 Komad |

# Tehnicki list

## TP-zidni i plafonski lučni nosač FS

## Broj artikla: 6365906

### Dimenzije

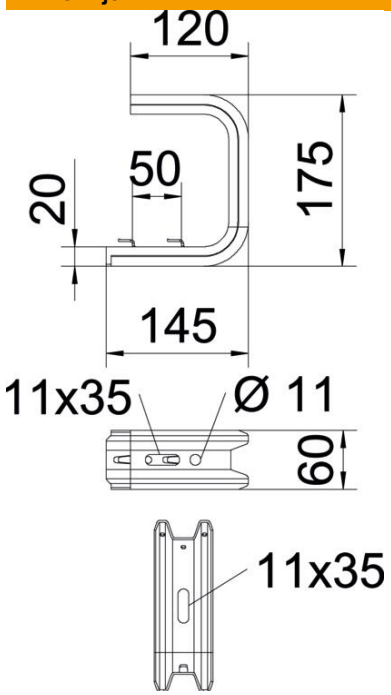


| | |
|---|---|
| Dužina | 175 mm |
| Širina | 145 mm |
| Visina | 60 mm |
| Dimenzija B | 145 mm |
| Dimenzija L | 50 mm |

### Tehnički podaci

| | |
|---|---|
| Varijanta | Plafonski nosač (C-nosač) |
| F u kN plafon | 1,3 kN |
| F u kN zid | 1,4 kN |
| Održavanje funkcionalnosti | ne |
| za širinu maks. | 100 mm |
| za širinu min. | 100 |
| Odgovara za mrežasti nosač kablova | da |
| Podobno za lestvičasti nosač kablova | ne |
| Odgovara za nosač kablova | ne |
| Odgovara za širinu kanala/ lestvičastih nosača | 100 mm |
| Usaglašeno sa ROHS | da |

# Tehnicki list

## TP-zidni i plafonski lučni nosač FS

## Broj artikla: 6365906

### Zaťaženie

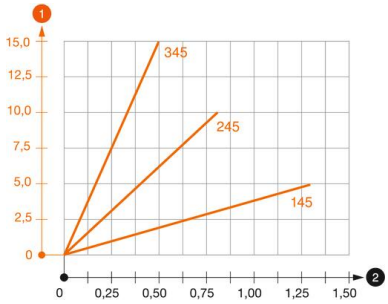


**Dijagram opterećenja Plafonski lučni nosač TPDG**

1. Defleksija vrha konzole pri dozvoljenom opterećenju konzole
2. Dozvoljeno opterećenje konzole u kN bez dodatnog opterećenja

— Kriva opterećenja sa dužinama konzole u mm

### Parametri opterećenja tipla za TPDG zidni i plafonski lučni nosač

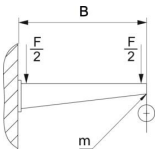


| Zidno pričvršćenje | | | | | |
|---|---|---|---|---|---|
| | Maksimalno opterećenje [kN] | | | | |
| | Dužina konzole [mm] | | | | |
| Tip tipla | 145 | 245 | 345 | 445 | 545 |
| BZ-U 8-30-41/95 | 1 | 0,7 | 0,5 | 0,4 | 0,3 |
| BZ-U 10-30-50/110 | 1,5 | 0,9 | 0,55 | 0,45 | 0,35 |

Maks. opterećenje F ukupno = težina kabla + nosač kablova + plafonski lučni nosač. Navedena nosivost povećava se višestruko pri primeni nosača kablova na neispucalom betonu. Navedene vrednosti baziraju se na betonu klase čvrstoće C20/25.