Tehnicki list

TP-zidni i plafonski lučni nosač FT

Broj artikla: 6365977

TP zidni i plafonski lučni nosač sa steznim vezicama za pričvršćivanje mrežastih nosača kablova bez upotrebe vijaka.
Ako se lučni nosač pričvršćuje direktno na zid ili plafon, zbog stabilnosti bi uvek trebalo upotrebiti odstojnik tipa DS 4.
Maksimalna bočna visina nosača kablova iznosi 60 mm.

Maksimalna bočna visina nosača kablova iznosi 60 mm.

St čelik

FT toplo pocinkovano potapanjem

Matični podaci

Broj artikla	6365977
Tip	TPDG 145 FT
Oznaka 1	Zidni i plafonski luk
Oznaka 2	za mrežasti nosač kablova
Proizvođač	OBO
Dimenzija	B145mm
Boja	cink
Materijal	Čelik
Površina	vruće pocinkano utapanjem
Standard za površinu	DIN EN ISO 1461
Najmanja prodajna jedinica	6
Jedinica količine	Komad
Težina	55 kg
Jedinica težine	kg/100 pari
CO2 otisak (GWP) od kolevke do kapije	1,1583 kg CO2e / 1 Komad

Tehnicki list

TP-zidni i plafonski lučni nosač FT

Broj artikla: 6365977

Dimenzije

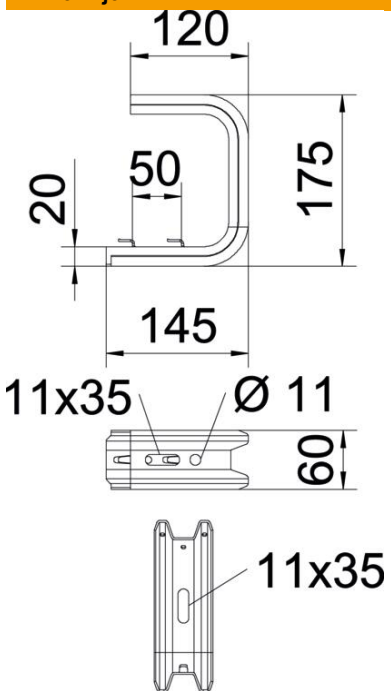

Dužina	175 mm
Širina	145 mm
Visina	60 mm
Dimenzija B	145 mm
Dimenzija L	50 mm

Tehnički podaci

Varijanta	Plafonski nosač (C-nosač)
F u kN plafon	1,3 kN
F u kN zid	1,4 kN
Održavanje funkcionalnosti	ne
za širinu maks.	100 mm
za širinu min.	100
Odgovara za mrežasti nosač kablova	da
Podobno za lestvičasti nosač kablova	ne
Odgovara za nosač kablova	ne
Odgovara za širinu kanala/ lestvičastih nosača	100 mm
Usaglašeno sa ROHS	da

Zaťaženie

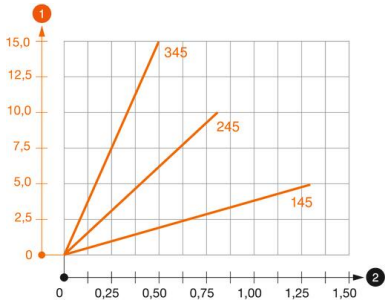

Dijagram opterećenja Plafonski lučni nosač TPDG

1 Defleksija vrha konzole pri dozvoljenom opterećenju konzole

2 Dozvoljeno opterećenje konzole u kN bez dodatnog opterećenja

— Kriva opterećenja sa dužinama konzole u mm

Parametri opterećenja tipla za TPDG zidni i plafonski lučni nosač

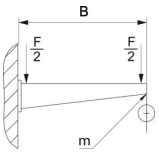

Zidno pričvršćenje					
	Maksimalno opterećenje [kN]				
	Dužina konzole [mm]				
Tip tipla	145	245	345	445	545
BZ-U 8-30-41/95	1	0,7	0,5	0,4	0,3
BZ-U 10-30-50/110	1,5	0,9	0,55	0,45	0,35

Maks. opterećenje F ukupno = težina kabla + nosač kablova + plafonski lučni nosač. Navedena nosivost povećava se višestruko pri primeni nosača kablova na neispucalom betonu. Navedene vrednosti baziraju se na betonu klase čvrstoće C20/25.