Tehnicki list

Zidna i konzola nosača AW 55 FT

Broj artikla: 6418724

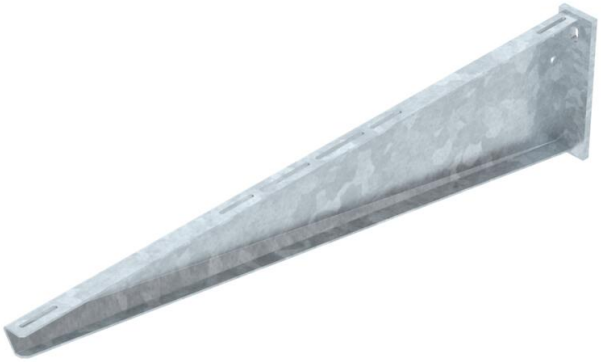

Zidna konzola i konzola nosača za velika opterećenja sa zavarenom čeonom pločom.
Pričvršćivanje konzole na U-nosač od širine 400 mm pomoću šestouglog vijka kroz obe stranice nosača. Pri tom obavezno koristiti odgovarajuće odstojnike!

St čelik

FT toplo pocinkovano potapanjem

Matični podaci

Broj artikla	6418724
Tip	AW 55 101 FT
Oznaka 1	Konzola
Oznaka 2	sa zavarenom čeonom pločom
Proizvođač	OBO
Dimenzija	B1010mm
Boja	cink
Materijal	Čelik
Površina	vruće pocinkano utapanjem
Standard za površinu	DIN EN ISO 1461
Najmanja prodajna jedinica	1
Jedinica količine	Komad
Težina	640 kg
Jedinica težine	kg/100 pari
CO2 otisak (GWP) od kolevke do kapije	20,687 kg CO2e / 1 Komad

Tehnicki list

Zidna i konzola nosača AW 55 FT

Broj artikla: 6418724

Dimenzije

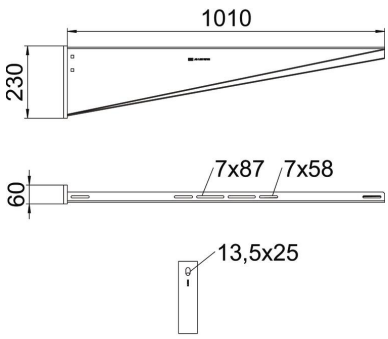

Dužina	60 mm
Širina	1.010 mm
Visina	230 mm
Dimenzija A	60 mm
Dimenzija B	1.010 mm
Dimenzija H	230 mm

Tehnički podaci

Varijanta	Zidna i konzola nosača
F u kN	5,5 kN
Održavanje funkcionalnosti	ne
Prečnik rupe	13,5 mm
Usaglašeno sa ROHS	da
Nerđajući čelik, nagrižen	ne
Oblast ugla maks.	90 mm
Oblast ugla min.	90 mm

Zaťaženie

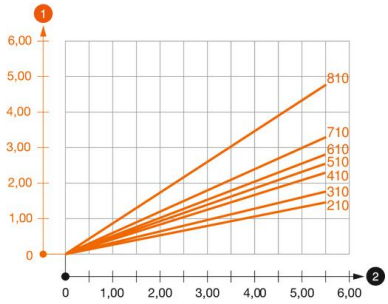

Dijagram opterecenja konzole tipa AW 55

1. Defleksija vrha konzole pri dozvoljenom opterećenju konzole
2. Dozvoljeno opterećenje konzole u kN bez dodatnog opterećenja

— Kriva opterećenja sa dužinama konzole u mm

Parametri opterećenja za zidnu konzolu i konzolu nosača AW 55

Zidno pričvršćenje										
	Maksimalno opterećenje [kN]									
	Širina konzole [mm]									
Tip tipla	210	310	410	510	560	610	710	810	910	1010
BZ3 12x110/0-35	3,92	3,83	3,79	3,46	3,30	3,30	3,15	2,53	2,38	2,23

Die angegebenen Werte basieren auf gerissenem Beton der Festigkeitsklasse C20/25. Die Einbaubedingungen der ETA-Zulassung (Dübel) sind zu beachten!