Tehnicki list

Zidna i konzola nosača AW 15 A2

Broj artikla: 6421032

Zidne konzole i konzole nosača za mala opterećenja sa zavarenom čeonom pločom.
Pričvršćivanje konzole na U-nosač od širine 400 mm pomoću šestouglog vijka kroz obe stranice nosača. Pri tom obavezno koristiti odgovarajuće odstojnike!

AW US5 US7

A2	Oplemenjeni čelik, nerđajući
2B	svetlo, naknadno obrađeno

Matični podaci

Broj artikla	6421032
Tip	AW 15 31 A2
Oznaka 1	Konzola
Oznaka 2	sa zavarenom čeonom pločom
Proizvođač	OBO
Dimenzija	B310mm
Boja	oplemenjeni čelik
Materijal	plemeniti čelik, nerđajući 1.4301
Površina	svetlo, naknadno obrađeno
Standard za površinu	
Najmanja prodajna jedinica	1
Jedinica količine	Komad
Težina	38,2 kg
Jedinica težine	kg/100 pari
CO2 otisak (GWP) od kolevke do kapije	2,4908 kg CO2e / 1 Komad

Tehnicki list

Zidna i konzola nosača AW 15 A2

Broj artikla: 6421032

Dimenzije

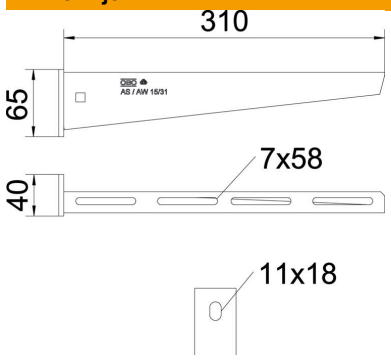

Dužina	40 mm
Širina	310 mm
Visina	65 mm
Dimenzija A	40 mm
Dimenzija B	310 mm
Dimenzija H	65 mm

Tehnički podaci

Varijanta	Zidna i konzola nosača
F u kN	1,5 kN
Održavanje funkcionalnosti	ne
Prečnik rupe	11 mm
Usaglašeno sa ROHS	da
Nerđajući čelik, nagrižen	da
Oblast ugla maks.	90 mm
Oblast ugla min.	90 mm

Zat'aženie

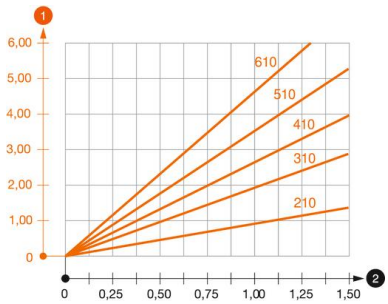

Dijagram opterecenja Konzola tipa AW 15

1 Defleksija vrha konzole pri dozvoljenom opterećenju konzole

2 Dozvoljeno opterećenje konzole u kN bez dodatnog opterećenja

— Kriva opterećenja sa dužinama konzole u mm

Parametri opterećenja Tipl za zidnu konzolu i konzolu nosača AW 15

Opterećenje konzole						
	Maksimalno opterećenje F uk. u kN					
	Dužina konzole u mm					
F kN	100	200	300	400	500	600
3,57	1,09	0,90	0,73	0,65	0,61	0,55

Max. Belastung F ges. = Kabelgewicht + Kabelrinne + Ausleger. Die angegebenen Werte basieren auf gerissenem Beton der Festigkeitsklasse C20/25. Die Einbaubedingungen der ETA-Zulassung (Dübel) sind zu beachten!