# Tehnicki list

## Zidna i konzola nosača AW 55 A2

## Broj artikla: 6443067

Zidna konzola i konzola nosača za velika opterećenja sa zavarenom čeonom pločom.
Pričvršćivanje konzole na U-nosač od širine 400 mm pomoću šestouglog vijka kroz obe stranice nosača. Pri tom obavezno koristiti odgovarajuće odstojnike!

| | |
|---|---|
| A2 | Oplemenjeni čelik, nerđajući |
| 2B | svetlo, naknadno obrađeno |

### Matični podaci

| | |
|---|---|
| Broj artikla | 6443067 |
| Tip | AW 55 31 A2 |
| Oznaka 1 | Konzola |
| Oznaka 2 | sa zavarenom čeonom pločom |
| Proizvođač | OBO |
| Dimenzija | B310mm |
| Boja | oplemenjeni čelik |
| Materijal | plemeniti čelik, nerđajući 1.4301 |
| Površina | svetlo, naknadno obrađeno |
| Standard za površinu | |
| Najmanja prodajna jedinica | 1 |
| Jedinica količine | Komad |
| Težina | 118,9 kg |
| Jedinica težine | kg/100 pari |
| CO2 otisak (GWP) od kolevke do kapije | 6,7905 kg CO2e / 1 Komad |

# Tehnicki list

## Zidna i konzola nosača AW 55 A2

## Broj artikla: 6443067

### Dimenzije

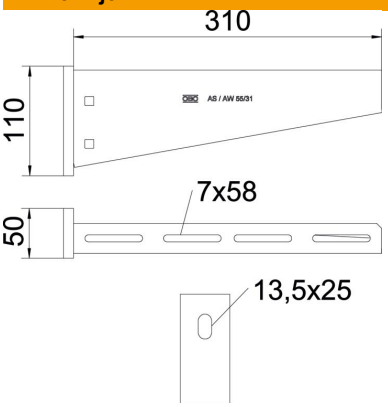


| | |
|---|---|
| Dužina | 50 mm |
| Širina | 310 mm |
| Visina | 110 mm |
| Dimenzija A | 50 mm |
| Dimenzija B | 310 mm |
| Dimenzija H | 110 mm |

### Tehnički podaci

| | |
|---|---|
| Varijanta | Zidna i konzola nosača |
| F u kN | 5,5 kN |
| Održavanje funkcionalnosti | ne |
| Prečnik rupe | 13,5 mm |
| Usaglašeno sa ROHS | da |
| Nerđajući čelik, nagrižen | da |
| Oblast ugla maks. | 90 mm |
| Oblast ugla min. | 90 mm |

### Zaťaženie

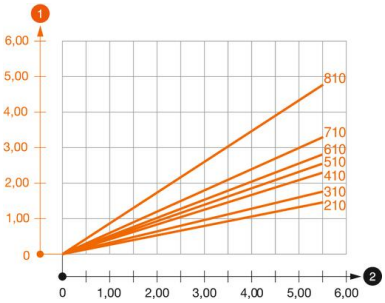


**Dijagram opterecenja konzole tipa AW 55**

1. Defleksija vrha konzole pri dozvoljenom opterećenju konzole
2. Dozvoljeno opterećenje konzole u kN bez dodatnog opterećenja

— Kriva opterećenja sa dužinama konzole u mm

### Parametri opterećenja za zidnu konzolu i konzolu nosača AW 55

| Opterećenje konzole | | | | | | |
|---|---|---|---|---|---|---|
| | Maksimalno opterećenje F uk. u kN | | | | | |
| | Dužina konzole u mm | | | | | |
| F kN | 200 | 300 | 400 | 500 | 600 | 700 |
| 3,57 | 1,47 | 1,46 | 1,44 | 1,38 | 1,38 | 1,28 |
| 4,76 | 1,97 | 1,94 | 1,93 | 1,84 | 1,84 | 1,71 |

Max. Belastung F ges. = Kabelgewicht + Kabelrinne + Ausleger. Die angegebenen Werte basieren auf gerissenem Beton der Festigkeitsklasse C20/25. Die Einbaubedingungen der ETA-Zulassung (Dübel) sind zu beachten!