Tehnicki list

Zidna i konzola nosača AW 30 A4

Broj artikla: 6443615

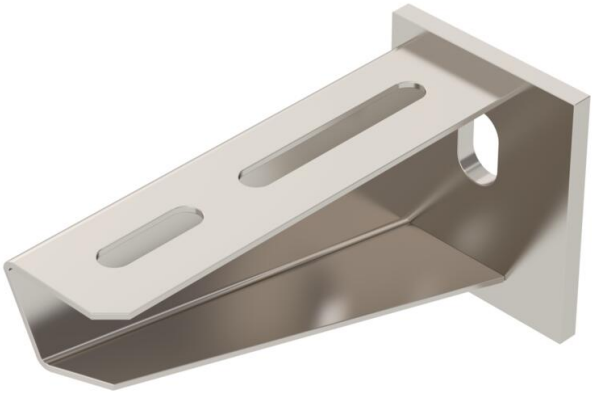

Zidna konzola i konzola nosača za srednja opterećenja sa zavarenom čeonom pločom.
Pričvršćivanje konzole na U-nosač od širine 400 mm pomoću šestouglog vijka kroz obe stranice nosača. Pri tom obavezno koristiti odgovarajuće odstojnike!

A4 Oplemenjeni čelik

2B svetlo, naknadno obrađeno

Matični podaci

Broj artikla	6443615
Tip	AW 30 11 A4
Oznaka 1	Konzola
Oznaka 2	sa zavarenom čeonom pločom
Proizvođač	OBO
Dimenzija	B110mm
Boja	oplemenjeni čelik
Materijal	plemeniti čelik, nerđajući 1.4571
Površina	svetlo, naknadno obrađeno
Standard za površinu	
Najmanja prodajna jedinica	1
Jedinica količine	Komad
Težina	21 kg
Jedinica težine	kg/100 pari
CO2 otisak (GWP) od kolevke do kapije	1,1379 kg CO2e / 1 Komad

Tehnicki list

Zidna i konzola nosača AW 30 A4

Broj artikla: 6443615

Dimenzije

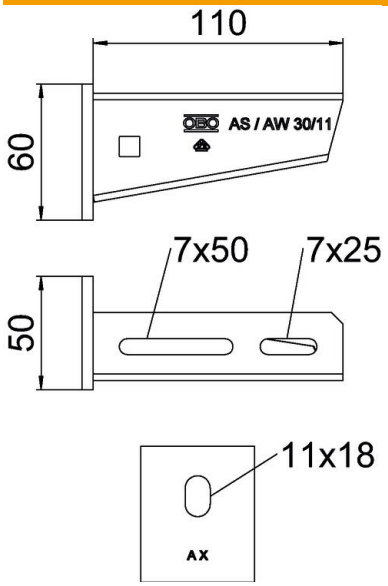

Dužina	50 mm
Širina	110 mm
Visina	60 mm
Dimenzija A	50 mm
Dimenzija B	110 mm
Dimenzija H	60 mm

Tehnički podaci

Varijanta	Zidna i konzola nosača
F u kN	3 kN
Održavanje funkcionalnosti	ne
Prečnik rupe	11 mm
Usaglašeno sa ROHS	da
Nerđajući čelik, nagrižen	ne
Oblast ugla maks.	90 mm
Oblast ugla min.	90 mm

Zaťaženie

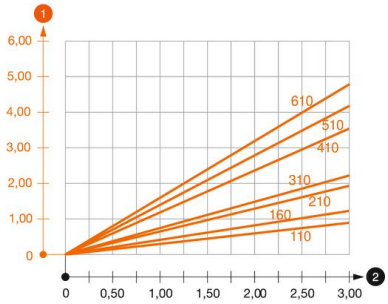

Dijagram opterecenja konzole AW 30

1. Defleksija vrha konzole pri dozvoljenom opterećenju konzole
2. Dozvoljeno opterećenje konzole u kN bez dodatnog opterećenja

— Kriva opterećenja sa dužinama konzole u mm

Parametri opterećenja za zidnu konzolu i konzolu nosača AW 30

Opterećenje konzole						
	Maksimalno opterećenje F uk. u kN					
	Dužina konzole u mm					
F kN	100	200	300	400	500	600
3,57	1,66	1,12	0,99	0,76	0,74	0,74
4,76	2,21	1,50	1,32	1,01	0,99	0,99

Max. Max. total load F = cable weight + cable tray + bracket. The stated values are based on cracked concrete of the resistance class C20/25. Please comply with the installation requirements of the ETA approval (anchors).