Tehnicki list

Element zglobne krivine, vertikalan 60 FS

Broj artikla: 7005326

Element zglobne krivine, vertikalan, za sve tipove nosača kablova sa bočnom visinom 60 mm.
Zglobne spojnice RGV 60 se naručuju posebno.
RGV 60 i vijci sa šestougaonom glavom SKS 8x16 se naručuju posebno.

St	čelik
FS	pocinkovani lim

Matični podaci

Broj artikla	7005326
Tip	RGBEV 610 FS
Oznaka 1	Element zglobne krivine
Oznaka 2	vertikalno
Proizvođač	OBO
Dimenzija	60x100
Boja	cink
Materijal	Čelik
Površina	hladno pocinkovano
Standard za površinu	DIN EN 10346
Najmanja prodajna jedinica	1
Jedinica količine	Komad
Težina	48,1 kg
Jedinica težine	kg/100 pari
CO2 otisak (GWP) od kolevke do kapije	1,8747 kg CO2e / 1 Komad

Tehnicki list

Element zglobne krivine, vertikalan 60 FS

Broj artikla: 7005326

Dimenzije

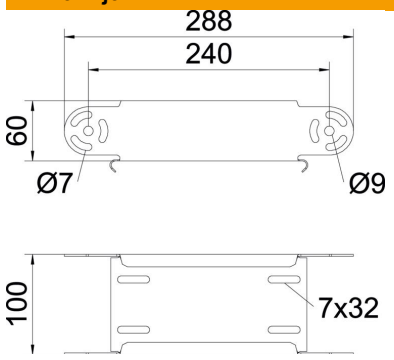

Širina	100 mm
Širina	4 in
Visina	60 mm
Visina	2 in
Debljina lima	1 mm
Dimenzija B	100 mm

Tehnički podaci

Savijanje (ugao)	podesivo
Varijanta spojnice	bez spojnice
Model	Zglobna krivina element
Održavanje funkcionalnosti	da
Montažna perforacija u podu	ne
NATO otvor	ne
Promena pravca	vertikalno uzlazno/silazno
Usaglašeno sa ROHS	da
Nerđajući čelik, nagrižen	ne
Bočne perforacije	ne
Izvedba-za velike raspone	ne
Vrsta spojnice sistema nosača kablova	zašrafljeno