Tehnicki list

Element zglobne krivine, vertikalan 85 FS

Broj artikla: 7005563

Element zglobne krivine, vertikalan, za sve tipove nosača kablova sa bočnom visinom 85 mm.
Zglobne spojnice RGV 85 se naručuju posebno.

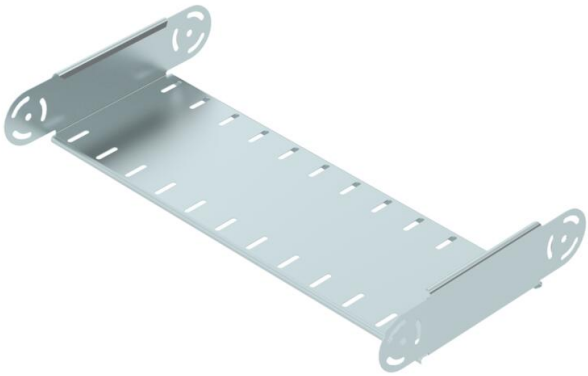

St	čelik
FS	pocinkovani lim

Matični podaci

Broj artikla	7005563
Tip	RGBEV 860 FS
Oznaka 1	Element zglobne krivine
Oznaka 2	vertikalno
Proizvođač	OBO
Dimenzija	85x600
Boja	cink
Materijal	Čelik
Površina	hladno pocinkovano
Standard za površinu	DIN EN 10346
Najmanja prodajna jedinica	1
Jedinica količine	Komad
Težina	173,4 kg
Jedinica težine	kg/100 pari
CO2 otisak (GWP) od kolevke do kapije	6,7236 kg CO2e / 1 Komad

Tehnicki list

Element zglobne krivine, vertikalan 85 FS

Broj artikla: 7005563

Dimenzije

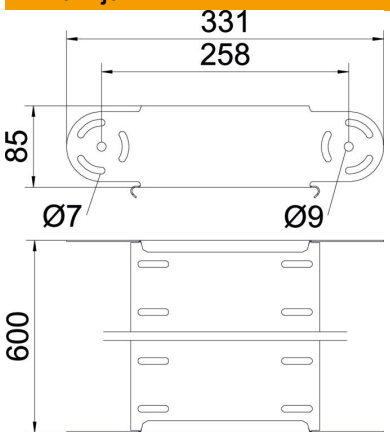

Širina	600 mm
Širina	24 in
Visina	85 mm
Visina	3 in
Debljina lima	1 mm
Dimenzija B	600 mm

Tehnički podaci

Savijanje (ugao)	podesivo
Varijanta spojnice	bez spojnice
Model	Zglobna krivina element
Održavanje funkcionalnosti	ne
Montažna perforacija u podu	ne
NATO otvor	ne
Promena pravca	vertikalno uzlazno/silazno
Usaglašeno sa ROHS	da
Nerđajući čelik, nagrižen	ne
Bočne perforacije	ne
Izvedba-za velike raspone	ne
Vrsta spojnice sistema nosača kablova	zašrafljeno