Tehnicki list

Vertikalna krivina 90°, silazna 60 FT

Broj artikla: 7007064

Vertikalna krivina 90° u silaznoj varijanti za sve tipove nosača kablova bočne visine 60 mm.
Vertikalna krivina se uvlači preko kraja nosača kablova i pričvrsti vijcima.
Pričvrsni materijali se naručuju posebno.

St čelik

FT toplo pocinkovano potapanjem

Matični podaci

Broj artikla	7007064
Tip	RBV 620 F FT
Oznaka 1	Vertikalna krivina 90°
Oznaka 2	opadajući
Proizvođač	OBO
Dimenzija	60x200
Boja	cink
Materijal	Čelik
Površina	vruće pocinkano utapanjem
Standard za površinu	DIN EN ISO 1461
Najmanja prodajna jedinica	1
Jedinica količine	Komad
Težina	92 kg
Jedinica težine	kg/100 pari
CO2 otisak (GWP) od kolevke do kapije	2,6608 kg CO2e / 1 Komad

Tehnicki list

Vertikalna krivina 90°, silazna 60 FT

Broj artikla: 7007064

Dimenzije

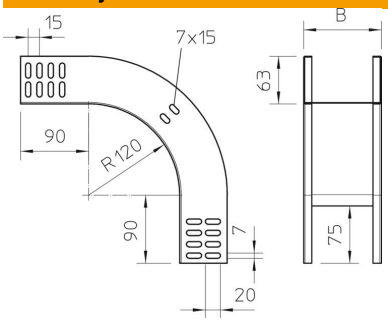

Širina	200 mm
Širina	8 in
Visina	60 mm
Visina	2 in
Debljina lima	1 mm
Dimenzija B	200 mm

Tehnički podaci

Savijanje (ugao)	90°
Varijanta spojnice	bez spojnice
Održavanje funkcionalnosti	da
Montažna perforacija u podu	ne
NATO otvor	ne
Promena pravca	vertikalno silazno
Usaglašeno sa ROHS	da
Nerđajući čelik, nagrižen	ne
Bočne perforacije	ne
Izvedba-za velike raspone	ne
Vrsta spojnice sistema nosača kablova	zašrafljeno