Tehnicki list

Zglobna krivina 90°, vertikalna 60 FT

Broj artikla: 7079303

Zglobna krivina 90°, vertikalna, za sve tipove nosača kablova sa bočnom visinom 60 mm.
Krivina se isporučuje u nemontiranom stanju. Nisu potrebni nikakvi dodatni materjali za pričvršćivanje.

St čelik

FT toplo pocinkovano potapanjem

Matični podaci

Broj artikla	7079303
Tip	RGBV 630 FT
Oznaka 1	Zglobna krivina 90°
Oznaka 2	vertikalno
Proizvođač	OBO
Dimenzija	60x300
Boja	cink
Materijal	Čelik
Površina	vruće pocinkano utapanjem
Standard za površinu	DIN EN ISO 1461
Najmanja prodajna jedinica	1
Jedinica količine	Komad
Težina	295 kg
Jedinica težine	kg/100 pari
CO2 otisak (GWP) od kolevke do kapije	8,1608 kg CO2e / 1 Komad

Tehnicki list

Zglobna krivina 90°, vertikalna 60 FT

Broj artikla: 7079303

Dimenzije

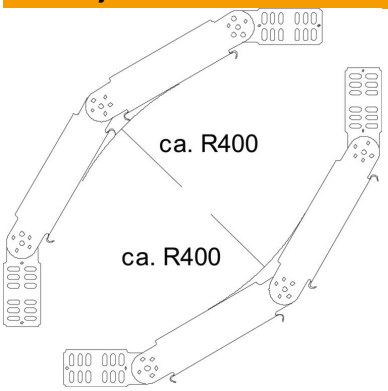

Širina	300 mm
Širina	12 in
Visina	60 mm
Visina	2 in
Debljina lima	1 mm
Dimenzija r	400 mm

Tehnički podaci

Savijanje (ugao)	90°
Varijanta spojnice	Isporučena spojnica
Model	Zglobna krivina_kompletna
Održavanje funkcionalnosti	ne
Montažna perforacija u podu	ne
NATO otvor	ne
Promena pravca	vertikalno uzlazno/silazno
Usaglašeno sa ROHS	da
Nerđajući čelik, nagrižen	ne
Bočne perforacije	ne
Izvedba-za velike raspone	ne
Vrsta spojnice sistema nosača kablova	zašrafljeno