Tehnicki list

Poklopac za krivinu 90° DD

Broj artikla: 7130562

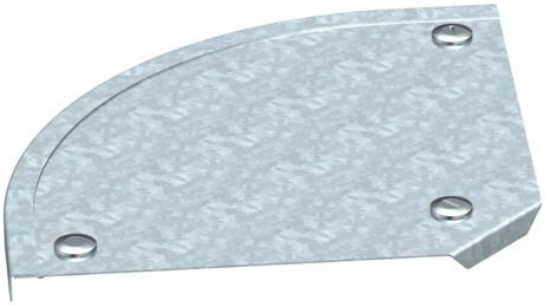

Poklopac za 90°-krivinu sa montiranim obrtnim bravama.
Poklopac se kod fazonskih komada može upotrebiti u svim bočnim visinama.

St čelik

DD hladno pocinkovano cink/aluminijum, double dip

Matični podaci

Broj artikla	7130562
Tip	DFB 90 300 DD
Oznaka 1	Poklopac krivine 90°
Oznaka 2	sa bravicama, za RB 90 300
Proizvođač	OBO
Dimenzija	B300mm
Materijal	Čelik
Površina	hladno pocinkovano cink/aluminijum, double dip
Standard za površinu	DIN EN 10346
Najmanja prodajna jedinica	1
Jedinica količine	Komad
Težina	100 kg
Jedinica težine	kg/100 pari

Tehnicki list

Poklopac za krivinu 90° DD

Broj artikla: 7130562

Dimenzije

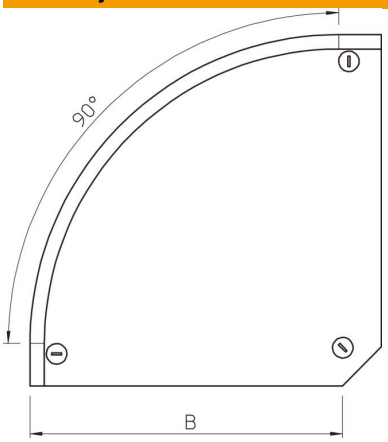

Širina	300 mm
Širina	12 in
Visina	35 mm
Debljina lima	0,04 in
Debljina lima	1 mm
Dimenzija H	15 mm

Tehnički podaci

Savijanje (ugao)	90°
Broj obrtnih brava	3 St.
Vrsta pričvršćivanja	Obrtna brava
Održavanje funkcionalnosti	ne
Odgovara za mrežasti nosač kablova	ne
Podobno za lestvičasti nosač kablova	ne
Odgovara za nosač kablova	da
Promena pravca	horizontalno
Usaglašeno sa ROHS	da
Nerđajući čelik, nagrižen	ne
Zglobno	ne
Temperaturna oblast primene maks.	120 °C
Temperaturna oblast primene min.	-20 °C