Tehnicki list

FireBox T160 sa utičnim zaptivkama, 1 sigurnosni držač

Broj artikla: 7205754

Razvodne kutije za kablove sa sigurnosnim prekidačem i mekim zaptivnim elementima. Dovoljno prostora za ožičenje zahvaljujući dijagonalno raspoređenoj priključnoj jedinici sa kompletno montiranim keramičkim stezaljkama postojanim na visoke temperature. Zeleno-žuto obeležena klema zaštitnog provodnika. Pričvršćivanje pomoću lako dostupnih spoljnih elemenata Odobreno za kablovske sisteme sa održavanjem električne funkcije prema DIN 4102 deo 12 sa klasama E30, E60 i E90. Keramički terminali su ispitani prema DIN EN 60998-2-1:2004.

Sa 2 x anker vijka MMSplus P 6x35.

E30 E60 E90 IP 66

PP polipropilen

Matični podaci

Broj artikla	7205754
Tip	T160ED 10AF
Oznaka 1	Razvodna kutija
Oznaka 2	za održanje fukcionalnosti
Proizvođač	OBO
Dimenzija	190x150x77
Boja	pastelno narandžasta; RAL 2003
Materijal	Polipropilen
Najmanja prodajna jedinica	1
Jedinica količine	Komad
Težina	70,513 kg
Jedinica težine	kg/100 pari
CO2 otisak (GWP) od kolevke do kapije	2,4604 kg CO2e / 1 Komad

Tehnicki list

FireBox T160 sa utičnim zaptivkama, 1 sigurnosni držač

Broj artikla: 7205754

Dimenzije

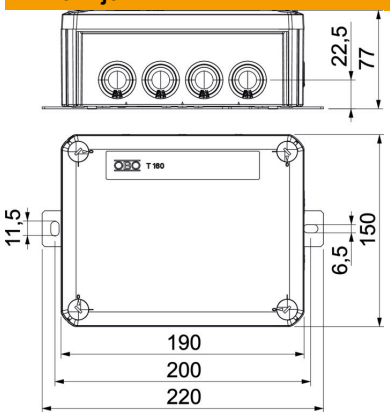

Dužina	190 mm
Širina	150 mm
Visina	77 mm
Dimenzija B	150 mm
Dimenzija H	77 mm
Dimenzija L	190 mm
Dimenzija L1	200 mm
Dimenzija L2	220 mm

Tehnički podaci

Serijski	ne
Broj uvoda	12
Broj klema	6
Vrsta uvoda u kućište	Stepenasta opna, može da se seče
Referentni izolacioni napon Ui	690 V
Opremanje	Klema
Poklopac	nije transparentno
Pričvršćivanje poklopca	zašrafljeno
Uvod sa zadnje strane	ne
Uvodi	7 x M25 5 x M32
Varijanta ispitana na eksplozije	ne
Oblik	pravougaono
Održavanje funkcionalnosti	E 90
za eksplozivne zone	bez
za eks-zone plin	bez
za eks-zone prašina	bez
bez halogena	da
Unutrašnje dimenzije	176x135x67 mm
Sa zaštitom	ne
Sa poklopcem	da
Nominalni prečnik maks.	10 mm²
Nominalni prečnik min.	4 mm²
Nominalni napon	660 V
Mogućnost plombiranja	ne
Usaglašeno sa ROHS	izuzeto
Otporno na udarce	ne
Vrsta zaštite	IP66
Transparentan poklopac	ne
Otporno na vremenske prilike	ne