Tehnicki list

FireBox T100 sa utičnim zaptivkama, za prenos podataka, 4x8

Broj artikla: 7205766

Priključna kutija za data tehnologiju sa mekim uvodnicama. Upareni broj keramičkih terminala otpornih na visoke temperature pogodnih za prenos podataka. Zaštitni vod označen zelenom i žutom bojom. Pričvršćivanje pomoću lako dostupnih spoljnih elemenata Odobreno za kablovske sisteme sa održavanjem električne funkcije prema DIN 4102 deo 12 sa klasama E30, E60 i E90. Keramički terminali su ispitani prema DIN EN 60998-2-1:2004.

Uključujući 2 x MMSplus P 6x35 anker.

E30 E60 E90 IP 66

PP polipropilen

Matični podaci

Broj artikla	7205766
Tip	T100ED 4x8AD
Oznaka 1	Razvodna kutija
Oznaka 2	za održanje fukcionalnosti
Proizvođač	OBO
Dimenzija	150x116x67
Boja	pastelno narandžasta; RAL 2003
Materijal	Polipropilen
Najmanja prodajna jedinica	1
Jedinica količine	Komad
Težina	45,21 kg
Jedinica težine	kg/100 pari
CO2 otisak (GWP) od kolevke do kapije	1,715 kg CO2e / 1 Komad

Tehnicki list

FireBox T100 sa utičnim zaptivkama, za prenos podataka, 4x8

Broj artikla: 7205766

Dimenzije

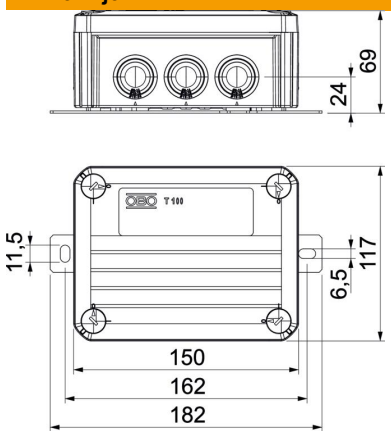

Dužina	150 mm
Širina	116 mm
Visina	68 mm
Dimenzija B	116 mm
Dimenzija H	68 mm
Dimenzija L	150 mm
Dimenzija L1	162 mm
Dimenzija L2	182 mm

Tehnički podaci

Serijski	ne
Broj uvoda	10
Broj klema	9
Vrsta uvoda u kućište	Stepenasta opna, može da se seče
Opremanje	Klema
Poklopac	nije transparentno
Pričvršćivanje poklopca	zašrafljeno
Uvod sa zadnje strane	ne
Uvodi	8 x M25 2 x M32
Varijanta ispitana na eksplozije	ne
Oblik	pravougaono
Održavanje funkcionalnosti	E 90
za eksplozivne zone	bez
za eks-zone plin	bez
za eks-zone prašina	bez
bez halogena	da
Unutrašnje dimenzije	136x102x57 mm
Sa zaštitom	ne
Sa poklopcem	da
Nominalni prečnik maks.	4 mm²
Nominalni prečnik min.	0,5 mm²
Nominalni napon	660 V
Mogućnost plombiranja	ne
Usaglašeno sa ROHS	izuzeto
Otporno na udarce	ne
Vrsta zaštite	IP66
Transparentan poklopac	ne
Otporno na vremenske prilike	ne