Tehnicki list

FireBox T100, zatvorena, prazna

Broj artikla: 7205780

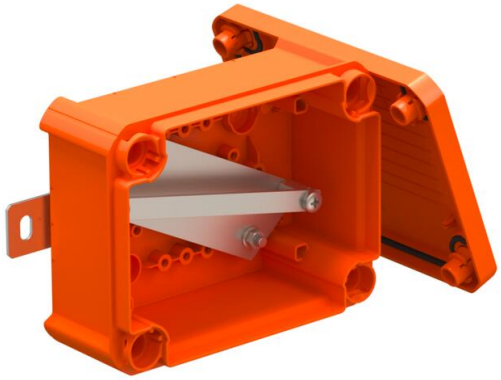

Neopremljena, zatvorena priključna ili kablovska razvodna kutija za slobodnu montažu sa keramičkim terminalima i kablovskim uvodnicama. Dimenzija A pokazuje dostupnu dužinu DIN šine za terminale za ožičenje. Dovoljan prostor za ožičenje zahvaljujući dijagonalno postavljenoj montažnoj šini. Pričvršćuje se na lako dostupne spoljne trake od nerđajućeg čelika. Odobreno za kablovske sisteme sa održavanjem električne funkcionalnosti prema DIN 4102, deo 12, klase E30, E60 i E90.

E30 E60 E90 IP 66

PP polipropilen

Matični podaci

Broj artikla	7205780
Tip	T100E 0VA
Oznaka 1	Razvodna kutija
Oznaka 2	za održanje fukcionalnosti
Proizvođač	OBO
Dimenzija	150x116x67
Boja	pastelno narandžasta; RAL 2003
Materijal	Polipropilen
Najmanja prodajna jedinica	1
Jedinica količine	Komad
Težina	33,89 kg
Jedinica težine	kg/100 pari
CO2 otisak (GWP) od kolevke do kapije	2,3617 kg CO2e / 1 Komad

Tehnicki list

FireBox T100, zatvorena, prazna

Broj artikla: 7205780

Dimenzije

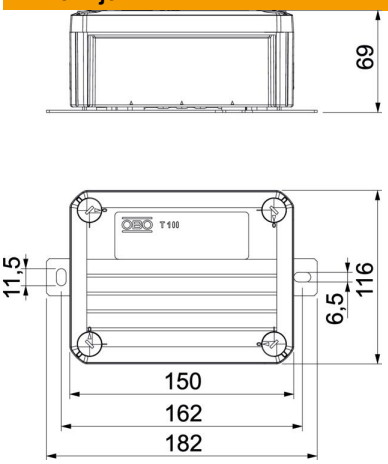

Dužina	150 mm
Širina	116 mm
Visina	67 mm
Dimenzija A	101 mm
Dimenzija B	116 mm
Dimenzija H	67 mm
Dimenzija L	150 mm
Dimenzija L1	162 mm
Dimenzija L2	182 mm

Tehnički podaci

Opremanje	Noseća šina
Poklopac	nije transparentno
Pričvršćivanje poklopca	zašrafljeno
Uvod sa zadnje strane	ne
Održavanje funkcionalnosti	E 90
bez halogena	da
Unutrašnje dimenzije	136x102x57 mm
Sa zaštitom	ne
Sa poklopcem	da
Nominalni prečnik maks.	6 mm²
Nominalni prečnik min.	0,5 mm²
Mogućnost plombiranja	ne
Usaglašeno sa ROHS	da
Vrsta zaštite	IP66