Tehnicki list

Vučno rasterećenje, trostrano, sa mineralnom vunom, unutrašnja visina 115 mm
Broj artikla: 7215706

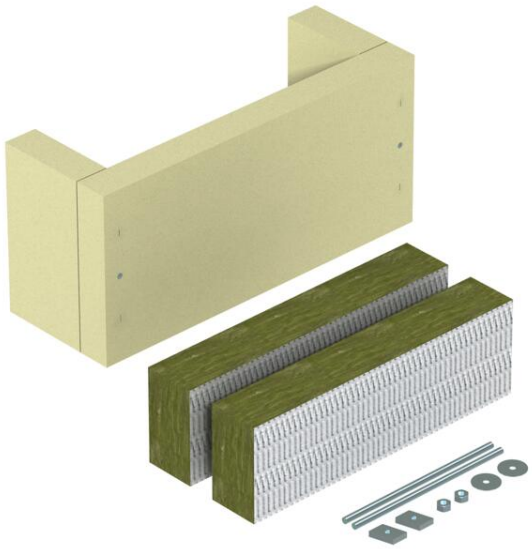

Kalcijum-silikat

Rasterećenje vučne sile kao efikasna mera podrške kod vertikalnog vođenja kablova prema DIN 4102 deo 12, odobreno za sve tipove kablova i sve sisteme vertikalnih instalacija. Klase održavanja funkcionalnosti E30 do E90. Kućište sa pločama od mineralnih vlakana, pričvrsni materijal, patronom sa protivpožarnim premazom ASX i pločicom za označavanje.

Matični podaci

Broj artikla	7215706
Tip	ZSE90-35-11
Oznaka 1	Požarootporna kutija
Oznaka 2	za rasterećenje vučne sile
Proizvođač	OBO
Dimenzija	440x160x140
Boja	krem-bela; RAL 9001
Materijal	kalcijum-silikat
Najmanja prodajna jedinica	1
Jedinica količine	Komad
Težina	466 kg
Jedinica težine	kg/100 pari

Tehnicki list

Vučno rasterećenje, trostrano, sa mineralnom vunom, unutrašnja visina 115 mm
Broj artikla: 7215706

Dimenzije

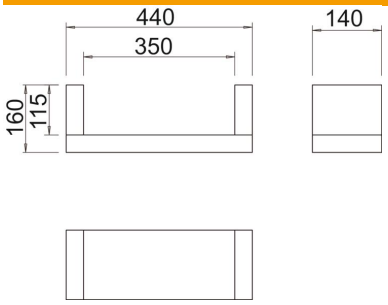

Dužina	140 mm
Širina	440 mm
Visina	160 mm
Dimenzija B	440 mm
Dimenzija b	350 mm
Dimenzija H	140 mm
Dimenzija T	160 mm
Dimenzija t	115 mm

Tehnički podaci

Varijanta protivpožarne zaštite	Meki prodor
Oblik	pravouglo
Usaglašeno sa ROHS	da
Potreban pribor	ne