Tehnicki list

Protivpožarni kanal PYROLINE® Con S PLC EI90

Broj artikla: 7217870

Protivpožarni kanal od lakog betona sa staklenim vlaknima, otporan na vodu i mraz, klasa građevinskog materijala A1 u skladu sa EN 13501-1 za vatrootporno polaganje kablova na putevima za evakuaciju i spasavanje. Klasifikacija EI90 kao instalacioni kanal u skladu sa EN 13501-2 na osnovu ispitivanja prema EN 1366-5. U slučaju požara iznutra (požar na kablovima) kanal sprečava širenje požara sa jednog segmenta požara na drugi.

Montaža kanala na zidne konzole ili kao plafonska montaža sa visećim nosačima i konzolama ili na U-profil okačen navojnim šipkama. Potpuno sastavljeni spojni elementi obezbeđuju brzu montažu na licu mesta, labavo postavljeni poklopci omogućavaju brzu inspekciju i preraspodelu.

Uključujući spojne zavrtnje i zaptivne trake.

Uključujući spojne zavrtnje i zaptivne trake.

CE

Staklena vlakna laki beton

Matični podaci

Broj artikla	7217870
Tip	PLCS D090810
Oznaka 1	Vatrootporni kanal EI90
Oznaka 2	spreman za montažu
Proizvođač	OBO
Dimenzija	1000x100x80
Boja	sivo
Materijal	laki beton sa staklenim vlaknima
Najmanja prodajna jedinica	1
Jedinica količine	Metar
Težina	2460 kg
Jedinica težine	kg/100 kom.

Tehnicki list

Protivpožarni kanal PYROLINE® Con S PLC EI90

Broj artikla: 7217870

Dimenzije

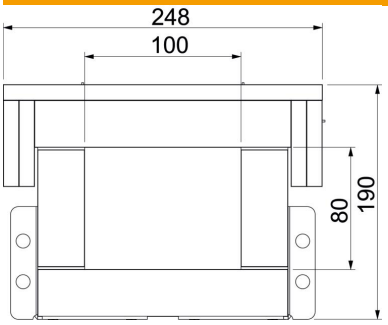

Dužina	1.000 mm
Dimenzija B	248 mm
Dimenzija b	100 mm
Dimenzija h	80 mm
Dimenzija H	190 mm

Tehnički podaci

Broj strana koje mogu da se izlažu plamenu	4
Pričvršćivanje poklopca	nepričvršćeno
Klasifikacija EI - instalacioni kanal	90
S perforacijama	ne
Usaglašeno sa ROHS	da
Obloga	bez
Sastav izolacionog materijala	Laki beton sa staklenim vlaknima