Tehnicki list

Podna kutija GESR4 sa lučnom ručkom

Broj artikla: 7405440

Podna kutija sa lučnom drškom za do 6 Modul 45-pojedinačnih uređaja u 2 univerzalna nosača UT3, primena u sistemima kanala i sistemskim podovima u unutrašnjim oblastima.

Primenljiva i do 4 instalaciona uređaja sa 50icom centralnom pločom.

Podna kutija sa ručicom, dvosmerno, za postavljanje nosača MT4. Mogu da se instaliraju 2 poklopca modela APMT2.

PA poliamid

Matični podaci

Broj artikla	7405440
Tip	GESR4 U 9011
Oznaka 1	Podna kutija
Oznaka 2	za univerzalnu montažu
Proizvođač	OBO
Dimenzija	Ø234x61
Boja	grafitno crno; RAL 9011
Materijal	Poliamid
Najmanja prodajna jedinica	1
Jedinica količine	Komad
Težina	140 kg
Jedinica težine	kg/100 pari
CO2 otisak (GWP) od kolevke do kapije	1,8344 kg CO2e / 1 Komad

Tehnicki list

Podna kutija GESR4 sa lučnom ručkom

Broj artikla: 7405440

Dimenzije

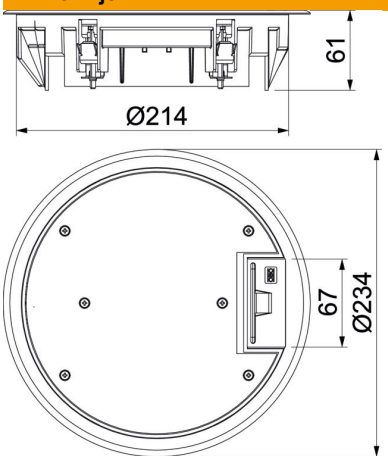

Tehnički podaci

Broj uređaja koji mogu da se ugrade	6
Broj kutija za uređaje	2
Varijanta	okruglo
Varijanta izlaza za provodnik	Okretni izlaz za kabal
Zaštitni ram za podnu oblogu	da
Održavanje poda	suvo
Mogućnost ugradnje zaptivke	ne
Visina poda min.	73 mm
Pogoduje za ugradnju u duple podove	da
Namenjeno za zatvorene podne kanale	da
Namenjeno za podne kanale ispod betonske košuljice	da
Pogoduje za ugradnju u ošupljene podove	da
Pogoduje za mokro održavanje	ne
Odgovara za podno kućište	250/350
Pogoduje za podni kanal	da
Nosač uređaja za montažu kutija za uređaje	da
Sa izrezom za podnu oblogu	da
Nominalna veličina za ugradne jedinice	R4
Varijanta okvira	Zaštitni ram tepiha
Usaglašeno sa ROHS	da
Vrsta zaštite (IP) u korišćenom stanju	IP20
Vrsta zaštite (IP) u nekorišćenom stanju	IP40
Stepen zaštite IK-kod	IK08
Varijanta za velika opterećenja	ne
Zatezna oblast D maks.	31 mm
Zatezna oblast D min.	7 mm

Tehnicki list

Podna kutija GESR4 sa lučnom ručkom

Broj artikla: 7405440

Tehnički podaci

Tip ugradnog sistema	UT3
Vertikalno opterećenje, velika površina	do 5.000 N
Vertikalno opterećenje, mala površina	do 3.000 N
Dozvole	VDE
Mehanizam otvaranja	Lučna ručka
Debljina podne obloge	5 mm