Tehnicki list

Podna kutija GESR7 sa lučnom ručkom

Broj artikla: 7405452

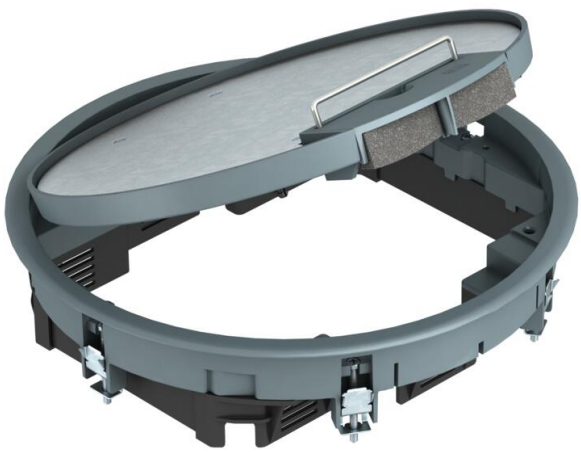

Podna kutija sa lučnom drškom za do 10 Modul 45-pojedinačnih uređaja u 2 univerzalna nosača UT3 i jednom UT4, primena u sistemima kanala i sistemskim podovima u unutrašnjim oblastima.
Primenljiva i do 7 instalaciona uređaja sa 50icom centralnom pločom.

I za primenu u spoju sa montažnim nosačem MT. Broj ugrađenih instalacionih uređaja zavisi od vrste instalacionih uređaja.

PA poliamid

Matični podaci

Broj artikla	7405452
Tip	GESR7 10U 7011
Oznaka 1	Podna kutija
Oznaka 2	za univerzalnu montažu
Proizvođač	OBO
Dimenzija	Ø294x66
Boja	čelično siva; RAL 7011
Materijal	Poliamid
Najmanja prodajna jedinica	1
Jedinica količine	Komad
Težina	238,2 kg
Jedinica težine	kg/100 pari
CO2 otisak (GWP) od kolevke do kapije	8,3902 kg CO2e / 1 Komad

Tehnicki list

Podna kutija GESR7 sa lučnom ručkom

Broj artikla: 7405452

Dimenzije

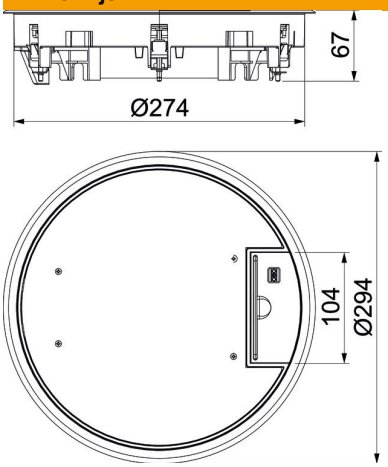

Tehnički podaci

Broj uređaja koji mogu da se ugrade	10
Broj kutija za uređaje	3
Varijanta	okruglo
Varijanta izlaza za provodnik	Okretni izlaz za kabal
Zaštitni ram za podnu oblogu	da
Održavanje poda	suvo
Mogućnost ugradnje zaptivke	ne
Visina poda min.	78 mm
Pogoduje za ugradnju u duple podove	da
Namenjeno za zatvorene podne kanale	da
Namenjeno za podne kanale ispod betonske košuljice	da
Pogoduje za ugradnju u ošupljene podove	da
Pogoduje za mokro održavanje	ne
Odgovara za podno kućište	350
Pogoduje za podni kanal	da
Nosač uređaja za montažu kutija za uređaje	da
Sa izrezom za podnu oblogu	da
Nominalna veličina za ugradne jedinice	R7
Varijanta okvira	Zaštitni ram tepiha
Vrsta zaštite (IP) u korišćenom stanju	IP20
Vrsta zaštite (IP) u nekorišćenom stanju	IP40
Stepen zaštite IK-kod	IK08
Varijanta za velika opterećenja	ne
Zatezna oblast D maks.	36 mm
Zatezna oblast D min.	14 mm
Tip ugradnog sistema	UT3 / UT4

Tehnicki list

Podna kutija GESR7 sa lučnom ručkom

Broj artikla: 7405452

Tehnički podaci	
Vertikalno opterećenje, velika površina	do 5.000 N
Vertikalno opterećenje, mala površina	do 3.000 N
Dozvole	VDE
Mehanizam otvaranja	Lučna ručka
Debljina podne obloge	5 mm