Tehnicki list

Podna kutija GESR9 sa uklopnim klizačem

Broj artikla: 7405465

Priključak za uređaje sa uskočnim klizačem za do 12 Modul 45 pojedinačnih uređaja u 3 univerzalna nosača UT4, primena u sistemima kanala i sistemskim podovima u unutrašnjim oblastima.

Kružni žleb podne obloge u preklopnom poklopcu 5 mm, po potrebi podesiv na 3, 10 ili 12 mm.
Primenljiva i do 9 instalaciona uređaja sa 50icom centralnom pločom.

Priključak za uređaje sa uskočnim klizačem, 3-struk, za ugradnju montažog nosača MT9. Mogu da se instaliraju 3 poklopca modela APMT5.

Kružni žleb podne obloge u preklopnom poklopcu predpodešen na 5 mm, po potrebi podesiv na 3, 10 ili 12 mm.

PA poliamid

Matični podaci

Broj artikla	7405465
Tip	GESR9-2U12T 7011
Oznaka 1	Podna kutija
Oznaka 2	za univerzalnu montažu
Proizvođač	OBO
Dimenzija	Ø324x68
Boja	čelično siva; RAL 7011
Materijal	Poliamid
Najmanja prodajna jedinica	1
Jedinica količine	Komad
Težina	244 kg
Jedinica težine	kg/100 pari
CO2 otisak (GWP) od kolevke do kapije	8,1783 kg CO2e / 1 Komad

Tehnicki list

Podna kutija GESR9 sa uklopnim klizačem

Broj artikla: 7405465

Dimenzije

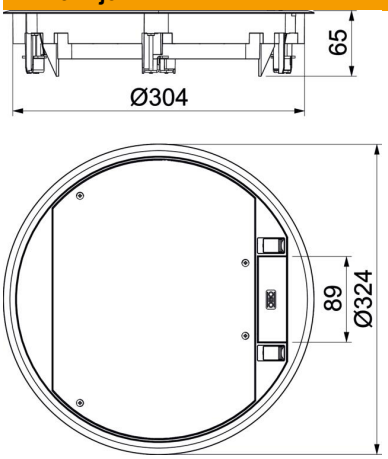

Tehnički podaci

Broj uređaja koji mogu da se ugrade	12
Broj kutija za uređaje	3
Varijanta	okruglo
Varijanta izlaza za provodnik	Okretni izlaz za kabal
Zaštitni ram za podnu oblogu	da
Održavanje poda	suvo
Mogućnost ugradnje zaptivke	ne
Visina poda min.	72 mm
Pogoduje za ugradnju u duple podove	da
Namenjeno za zatvorene podne kanale	da
Namenjeno za podne kanale ispod betonske košuljice	da
Pogoduje za ugradnju u ošupljene podove	da
Pogoduje za mokro održavanje	ne
Odgovara za podno kućište	350
Pogoduje za podni kanal	da
Nosač uređaja za montažu kutija za uređaje	da
Sa izrezom za podnu oblogu	da
Nominalna veličina za ugradne jedinice	R9
Varijanta okvira	Zaštitni ram tepiha
Usaglašeno sa ROHS	da
Vrsta zaštite (IP) u korišćenom stanju	IP20
Vrsta zaštite (IP) u nekorišćenom stanju	IP40
Stepen zaštite IK-kod	IK08
Varijanta za velika opterećenja	ne
Zatezna oblast D maks.	75 mm
Zatezna oblast D min.	8 mm

Tehnicki list

Podna kutija GESR9 sa uklopnim klizačem

Broj artikla: 7405465

Tehnički podaci

Tip ugradnog sistema	UT4
Vertikalno opterećenje, velika površina	do 5.000 N
Vertikalno opterećenje, mala površina	do 3.000 N
Dozvole	VDE
Mehanizam otvaranja	Uskočni klizač
Debljina podne obloge	5 mm
Floor covering thickness max.	12 mm