Tehnicki list

Reviziona podna kutija ZES9

Broj artikla: 7406674

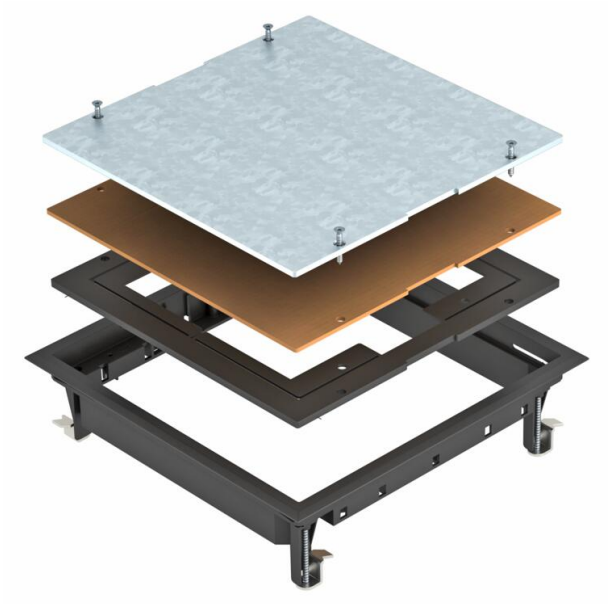

Umetak za povlačenje kutije za slepo zatvaranje kvadratnog instalacionog otvora nominalne veličine 9 u sistemima kanala, kao iu podignutim i šupljim podovima u zatvorenom prostoru. Zaštitni ram tepiha od poliamida.

Kružni žleb podne obloge podešen na 5 mm, po potrebi podesiv na 3, 8 ili 10 mm.

PA poliamid

Matični podaci

Broj artikla	7406674
Tip	ZES9-2 U10T 9011
Oznaka 1	Podna kutija reviziona
Oznaka 2	za univerzalnu montažu
Proizvođač	OBO
Boja	grafitno crno; RAL 9011
Materijal	Poliamid
Najmanja prodajna jedinica	1
Jedinica količine	Komad
Težina	206,3 kg
Jedinica težine	kg/100 pari
CO2 otisak (GWP) od kolevke do kapije	6,723 kg CO2e / 1 Komad

Tehnicki list

Reviziona podna kutija ZES9

Broj artikla: 7406674

Dimenzije

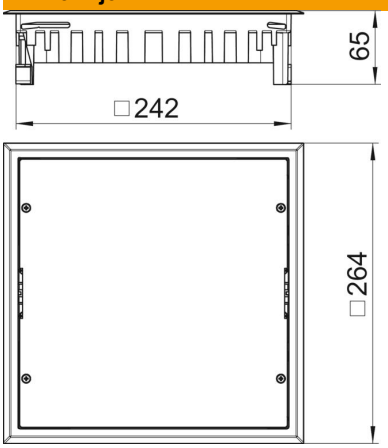

Dužina	264 mm
Širina	264 mm
Visina	65 mm

Tehnički podaci

Broj uređaja koji mogu da se ugrade	0
Varijanta	kvadratno
Zaštitni ram za podnu oblogu	da
Održavanje poda	suvo
Visina poda min.	62 mm
Pogoduje za ugradnju u duple podove	da
Pogoduje za ugradnju u ošupljene podove	da
Pogoduje za mokro održavanje	ne
Odgovara za podno kućište	250/350
Pogoduje za podni kanal	da
Dužina ugradne dimenzije	242 mm
Nominalna veličina za ugradne jedinice	9
Varijanta okvira	Zaštitni ram tepiha
Usaglašeno sa ROHS	da
Zatezna oblast D maks.	73 mm
Zatezna oblast D min.	8 mm
Vertikalno opterećenje, velika površina	do 3.000 N
Vertikalno opterećenje, mala površina	do 2.000 N
Debljina podne obloge	5 mm
Floor covering thickness max.	10 mm