Tehnicki list

Metalna podna kutija sa nivelacijom i izlazom za kabal, od-spojiva, RKSNUZD3, nerđajući čelik
Broj artikla: 7409240

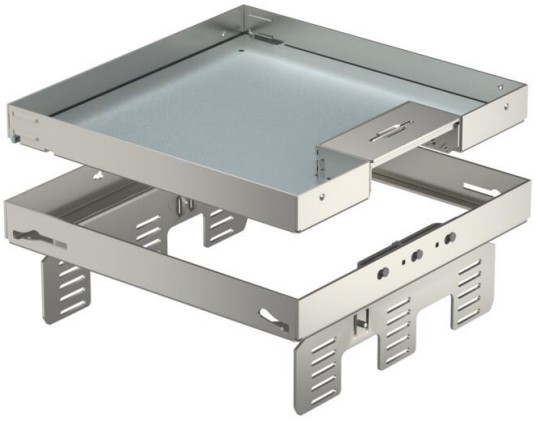

Izravnava i podno odvojena kaseta nominalne veličine 9, sa izlazom za kabl, za ugradnju instalacionih uređaja u podove sa suvim održavanjem u zatvorenom prostoru, za montažu u podne kutije UZD250 ili UZD350, svaka u kombinaciji sa montažnim poklopcem DUG../9 ili u UGD250/309 ili UGD250-35. Montira se pomoću nosača za izravnavanje (posebno se naručuje) u aluminijumski profil rama podnih kućišta.
Metalne podne kutije sa nivelacijom i izlazom za kabal, 3-kanalne. Mogu da se instaliraju 3 poklopca APMT5. Za ugradnju 3 univerzalna nosača UT4 za 9 pojedinačna instalaciona uređaja sa nosećim prstenom/lukom ili 12 Modul 45 uređaja.

A2 Oplemenjeni čelik, nerđajući

Matični podaci

Broj artikla	7409240
Tip	RKSN2 UZD3 9VS25
Oznaka 1	Podna kutija sa stopicama
Oznaka 2	sa izlazom za kablove
Proizvođač	OBO
Dimenzija	243x243mm
Materijal	plemeniti čelik, nerđajući 1.4301
Najmanja prodajna jedinica	1
Jedinica količine	Komad
Težina	346 kg
Jedinica težine	kg/100 pari
CO2 otisak (GWP) od kolevke do kapije	21,9883 kg CO2e / 1 Komad

Tehnicki list

Metalna podna kutija sa nivelacijom i izlazom za kabal, od-spojiva, RKSNUZD3, nerđajući čelik
Broj artikla: 7409240

Dimenzije

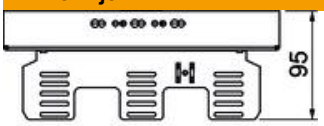

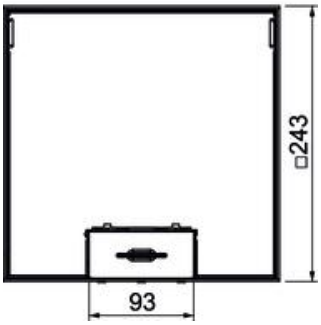

Dužina	243 mm
Širina	243 mm
Visina	95 mm
Dimenzija h	95 mm

Tehnički podaci

Broj uređaja koji mogu da se ugrade	12
Broj kutija za uređaje	3
Broj izlaza za provodnike	1
Varijanta	kvadratno
Varijanta izlaza za provodnik	Okretni izlaz za kabal
Održavanje poda	suvo
Odvojivo	da
Visina poda min.	110 mm
Pogoduje za ugradnju u duple podove	da
Pogoduje za ugradnju u ošupljene podove	da
Odgovara za podno kućište	250/350
Nosač uređaja za montažu kutija za uređaje	da
Dužina ugradne dimenzije	244 mm
Nominalna veličina za ugradne jedinice	9
Standard	EN 50085-2-2
Usaglašeno sa ROHS	da
Vrsta zaštite (IP) u korišćenom stanju	IP20
Vrsta zaštite (IP) u nekorišćenom stanju	IP40
Stepen zaštite IK-kod	IK10
Varijanta za velika opterećenja	ne
Tip ugradnog sistema	UT4
Vertikalno opterećenje, velika površina	do 3.000 N
Vertikalno opterećenje, mala površina	do 3.000 N
Dozvole	VDE
Debljina podne obloge	25 mm